橋梁一般図(その2)

設計条件表

基本条件	道路規格		第1種　第3級
	設計速度		V= 80km/h
	設計活荷重		B活荷重
	計画交通量		8500台／日(H42)，大型車交通量 3846台／日(H42)
	雪荷重		なし
	橋長		L=194.000m
	桁長		L=193.000m
	支間長		L=57.000m+89.000m+46.000m
	斜角		A1橋台：θ=90°00'00"(道路中心線に対して)
			A2橋台：θ=90°00'00"(道路中心線に対して)
			P1橋脚：θ=90°00'00"(道路中心線に対して)
			P2橋脚：θ=90°00'00"(道路中心線に対して)
	幅員構成		W=12.000m (=1.750m+3.500m+1.500m+3.500m+1.750m)
	平面線形		R=∞
	縦断勾配		3.000%
	横断勾配		2.000%　2.000%
	舗装		アスファルト舗装(t=80mm)
	地盤種別		Ⅰ種地盤
	地域別補正係数		Cz=1.0、CIz=1.0、CIIz=1.0(A2地域)
上部工	上部工形式		PC3径間連続ラーメン箱桁橋
	防護柵		路肩側：剛性防護柵(フロリダ型、SB種)
			中分側：ガードパイプ(トムス型、Am種)
	添架物		情報通信管(壁高欄埋込み)
			(左)VE54-2条，(右)VE54-6条
	使用材料 コンクリート	主桁：σck=40N/mm2，　防護柵：σck=24N/mm2	
	使用材料 鋼材	PC鋼材	12S15.2(SWPR7BL),19S15.2(SWPR7BN)
			1S28.6(SWPR19L)
		鉄筋	SD345
	架設方法		張出し架設
下部工	橋台形式		逆T式橋台
	橋脚形式		中空柱式橋脚
	使用材料 コンクリート	橋台：σck=24N/mm2，橋脚：σck=30N/mm2	
	使用材料 鉄筋	SD345	
基礎工	形式		A1橋台：組杭深礎基礎Φ2500
			A2橋台：組杭深礎基礎Φ3000
			P1橋脚，P2橋脚：柱状体深礎基礎Φ11000
	使用材料 コンクリート	σck=24N/mm2	
	使用材料 鉄筋	SD345	
交差物件			長内川
適用示方書			道路橋示方書(H24.3)

上部工断面図　S=1:100

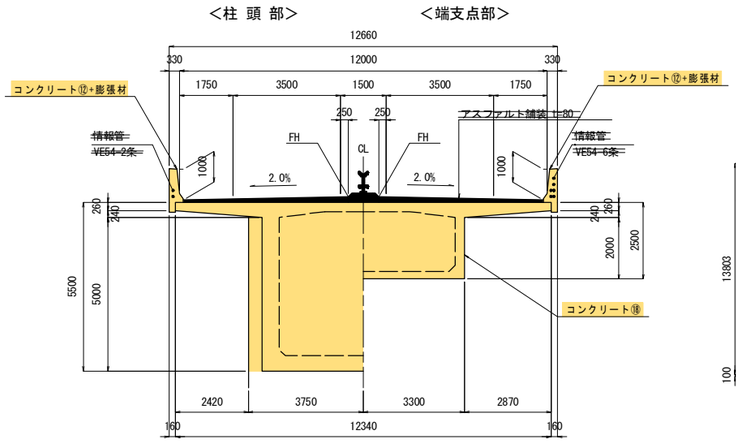

計画河川断面図　S=1:100

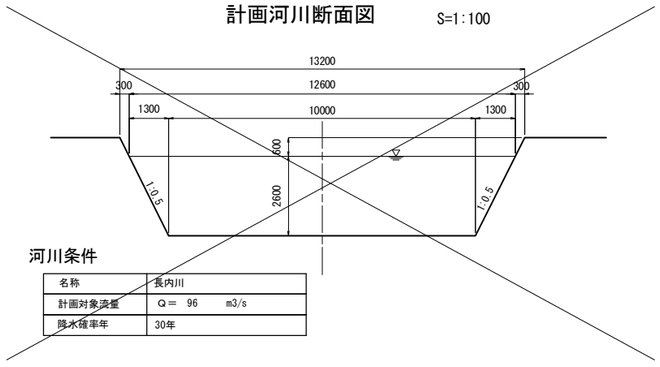

河川条件

名称	長内川
計画対象流量	Q＝ 96　m3/s
降水確率年	30年

下部工正面図　S=1:200

A1橋台

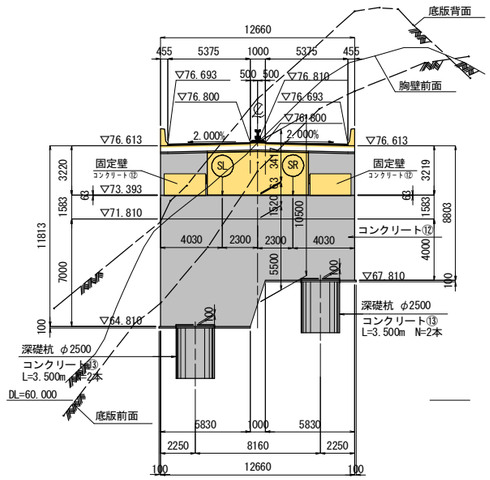

A2橋台

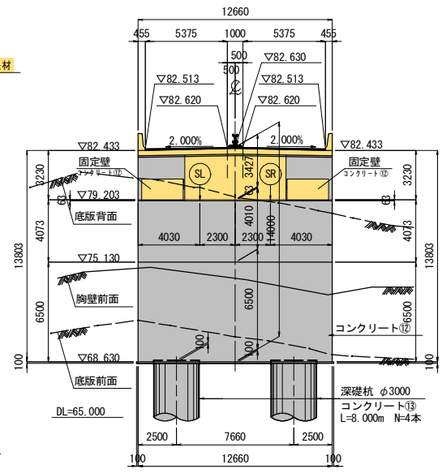

P1橋脚

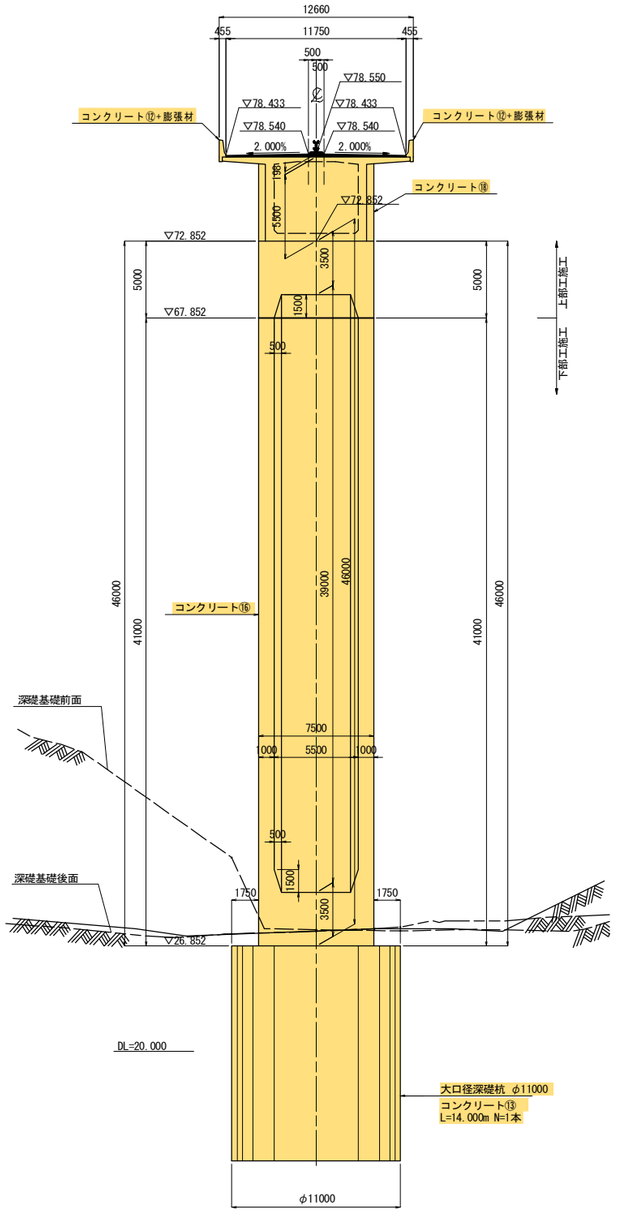

P2橋脚

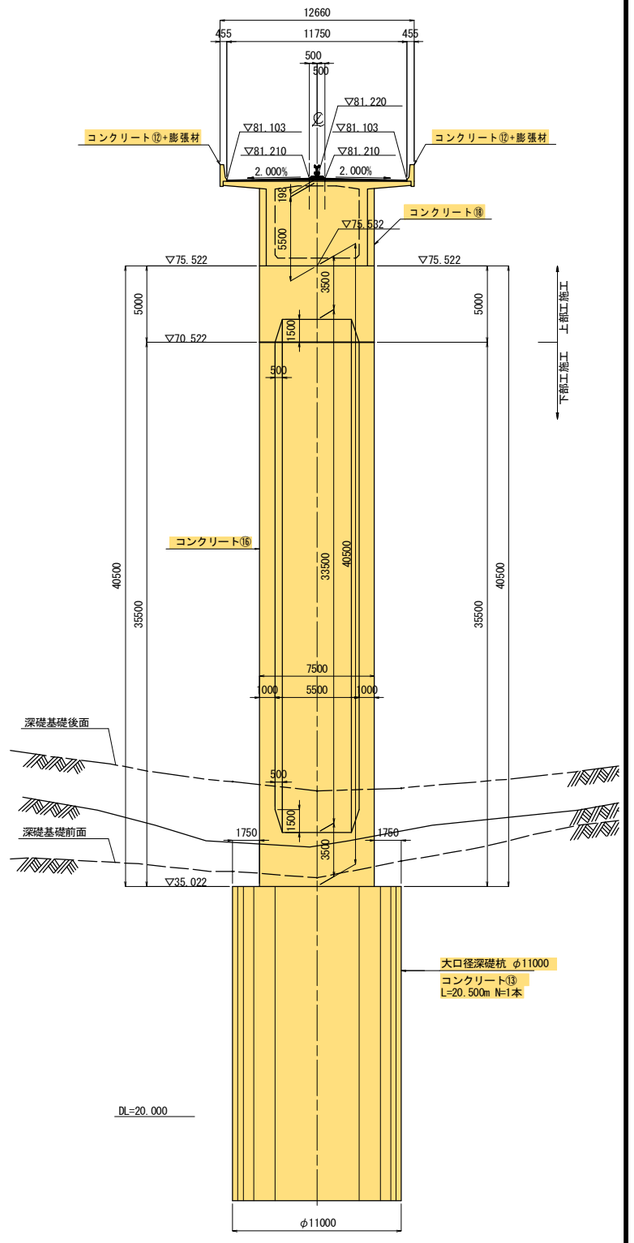

平成 26～28 年度		
施工箇所	岩手県宮古市田老字ケラス～田老字新田平　地内	
工事名	国道45号　長内川橋工事	
図名	橋梁一般図(その2)	
縮尺	図示	全 193 葉の内 3
作成年月	平成　年　月	
東北地方整備局 三陸国道事務所		